| **Funktionsweise:** |
|---|
| Das MEK-Oberteil (1) wird an dem MGW- bzw. SWS-Oberteil montiert. Das MEK-Unterteil (2) entsprechend an dem MGW-Unterteil. Durch die mechanische Verbindung des Wechselsystems wird die MEK automatisch gekoppelt. |
| **Vorteile:** |
| Gleichzeitiges Herstellen einer mechanischen, pneumatischen und elektrischen Verbindung |
| Hält 50.000 Wechselzyklen stand |
| Individuelle Verdrahtung |
| Codierung der Wechselteile |

| Technische Daten | | MEK063 | |
|---|---|---|---|
| Passend zu | | MGW063, SWS063 | |
| Pneumatische Durchführungen | Anzahl **P** | 4 / 8 | |
| | Nennweite NW [mm] | PK2 / PK3 / PK4 | |
| | Betriebsdruck p [bar] | -1 bis 8 | |
| Elektrische Durchführungen | Polzahl **E** | 12 | 4 |
| | Nennstrom je Kontakt I [A] | 9 | 20 |
| | Nennspannung U [V] | 63 | 125 |
| | Übergangswiderstand je Kontakt R [mΩ] | 3 | 1,3 |
| | Steckzyklen | 50.000 | |
| Masse [kg] | Oberteil | 0,11 | |
| | Unterteil | 0,06 | |
| Schutzklasse (höhere Anforderung nur auf Anfrage) | | IP40 | |
| Temperatureinsatzbereich [°C] | | -30 bis +120 | |

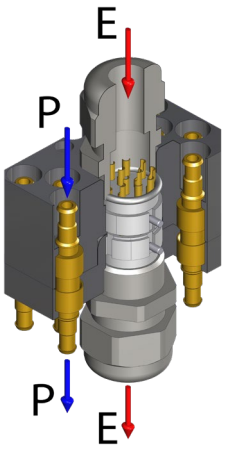


| Pos. | Bezeichnung |
|---|---|
| 1 | Oberteil |
| 2 | O-Ring |
| 3 | Zylinderstift |
| 4 | Unterteil |
| 5 | Steckbuchse |
| 6 | Stecknippel |
| 7 | Isolierkörper mit Buchsen |
| 8 | Isolierkörper mit Stiften |
| 9 | Kabelverschraubung Pg11 |
| 10 | Montageschraube O |

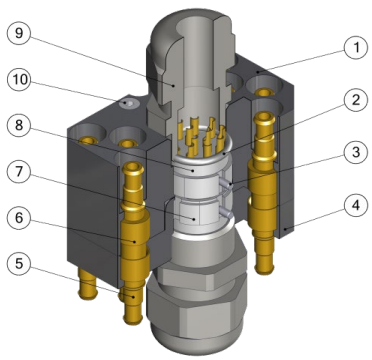

| Multi-Energie-Kupplung Ø63… | |
|---|---|
| G-MEK063-O-4PK2-1E12 | Oberteil, 4 x Luft, Di = 2 mm, Elektrostecker 12 polig |
| G-MEK063-O-4PK2-1E4 | Oberteil, 4 x Luft, Di = 2 mm, Elektrostecker 4 polig |
| G-MEK063-O-4PK3-1E12 | Oberteil, 4 x Luft, Di = 3 mm, Elektrostecker 12 polig |
| G-MEK063-O-4PK3-1E4 | Oberteil, 4 x Luft, Di = 3 mm, Elektrostecker 4 polig |
| G-MEK063-O-4PK4-1E12 | Oberteil, 4 x Luft, Di = 4 mm, Elektrostecker 12 polig |
| G-MEK063-O-4PK4-1E4 | Oberteil, 4 x Luft, Di = 4 mm, Elektrostecker 4 polig |
| G-MEK063-O-8PK2-1E12 | Oberteil, 8 x Luft, Di = 2 mm, Elektrostecker 12 polig |
| G-MEK063-O-8PK2-1E4 | Oberteil, 8 x Luft, Di = 2 mm, Elektrostecker 4 polig |
| G-MEK063-O-8PK3-1E12 | Oberteil, 8 x Luft, Di = 3 mm, Elektrostecker 12 polig |
| G-MEK063-O-8PK3-1E4 | Oberteil, 8 x Luft, Di = 3 mm, Elektrostecker 4 polig |
| G-MEK063-O-8PK4-1E12 | Oberteil, 8 x Luft, Di = 4 mm, Elektrostecker 12 polig |
| G-MEK063-O-8PK4-1E4 | Oberteil, 8 x Luft, Di = 4 mm, Elektrostecker 4 polig |
| G-MEK063-U-4PK2-1E12 | Unterteil, 4 x Luft, Di = 2 mm, Elektrobuchse 12 polig |
| G-MEK063-U-4PK2-1E4 | Unterteil, 4 x Luft, Di = 2 mm, Elektrobuchse 4 polig |
| G-MEK063-U-4PK3-1E12 | Unterteil, 4 x Luft, Di = 3 mm, Elektrobuchse 12 polig |
| G-MEK063-U-4PK3-1E4 | Unterteil, 4 x Luft, Di = 3 mm, Elektrobuchse 4 polig |
| G-MEK063-U-4PK4-1E12 | Unterteil, 4 x Luft, Di = 4 mm, Elektrobuchse 12 polig |
| G-MEK063-U-4PK4-1E4 | Unterteil, 4 x Luft, Di = 4 mm, Elektrobuchse 4 polig |
| G-MEK063-U-8PK2-1E12 | Unterteil, 8 x Luft, Di = 2 mm, Elektrobuchse 12 polig |
| G-MEK063-U-8PK2-1E4 | Unterteil, 8 x Luft, Di = 2 mm, Elektrobuchse 4 polig |
| G-MEK063-U-8PK3-1E12 | Unterteil, 8 x Luft, Di = 3 mm, Elektrobuchse 12 polig |
| G-MEK063-U-8PK3-1E4 | Unterteil, 8 x Luft, Di = 3 mm, Elektrobuchse 4 polig |
| G-MEK063-U-8PK4-1E12 | Unterteil, 8 x Luft, Di =4 mm, Elektrobuchse 12 polig |
| G-MEK063-U-8PK4-1E4 | Unterteil, 8 x Luft, Di =4 mm, Elektrobuchse 4 polig |