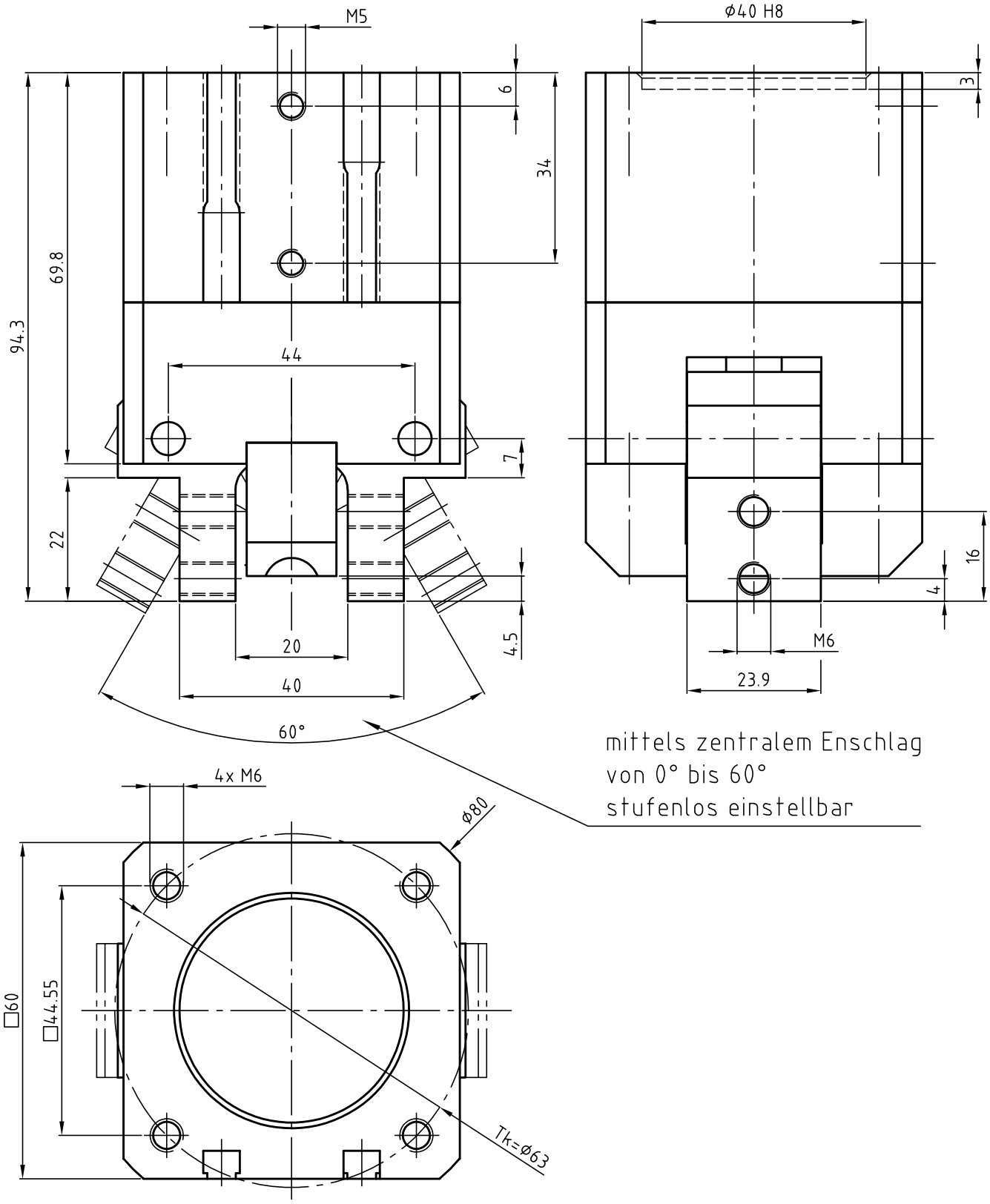

Bestellnummer

G-GZ080-IGS
G-GZ080-IO

Datum 10.11.2016	Maßstab 1:1	
Zeichnungsnummer G-GZ080-IO		GRIP GmbH Handhabungstechnik