Produktübersicht
SHW125
inkl. Zubehör

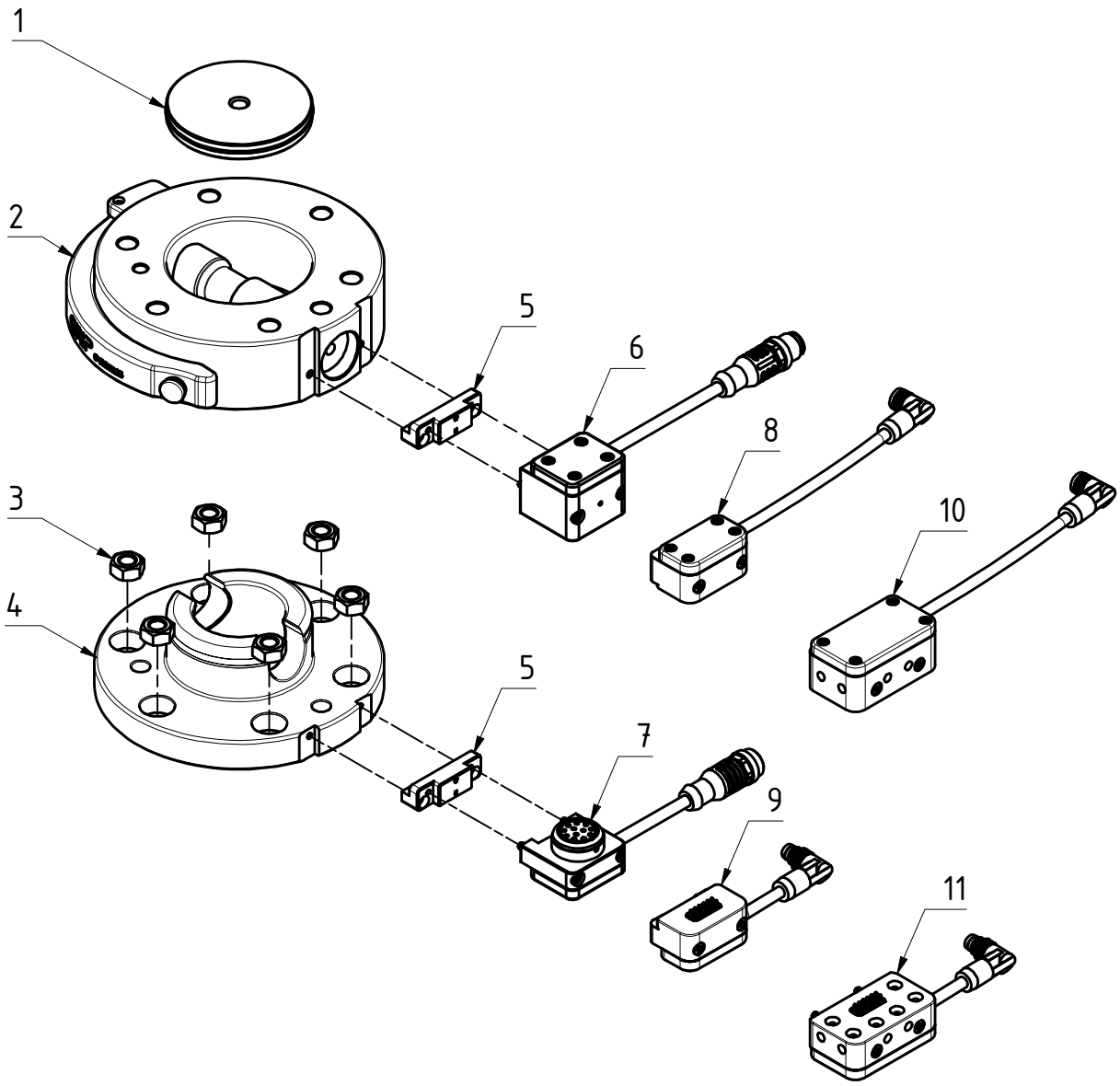

Pos.	GRIP Art.-Nr.	Beschreibung
1	G-ZS125-1	Zentrierscheibe, Al, eloxiert
2	G-SHW125-2OE	Oberteil, TK=Ø100 mm
3	ZG-SKM-M8	Gewindeeinsatz M8; Sechskantmutter
4	G-SHW125-2UE	Unterteil, TK=Ø100 mm
5	ZG-AP-SEK100-SHW125	Adapterplatte zwischen SEK100 und SHW125
6	G-SEK100-O-1E12-300-M12	SEK100 Oberteil, M12 Stecker
7	G-SEK100-U-1E12-300-M12	SEK100 Unterteil, M12 Buchse
8	G-SEK100-O-1FE12-300-M8	SEK100 Oberteil, M8 Buchse
9	G-SEK100-U-1FE12-40-M8	SEK100 Unterteil, gefederte Kontakte, M8 Stecker
10	G-SEK100-O-6PM5-1FE12-300-M8	SEK100 Oberteil, 6x Luft, M8 Buchse
11	G-SEK100-U-6PM5-1FE12-40-M8	SEK100 Unterteil, 6x Luft, gefederte Kontakte, M8 Stecker

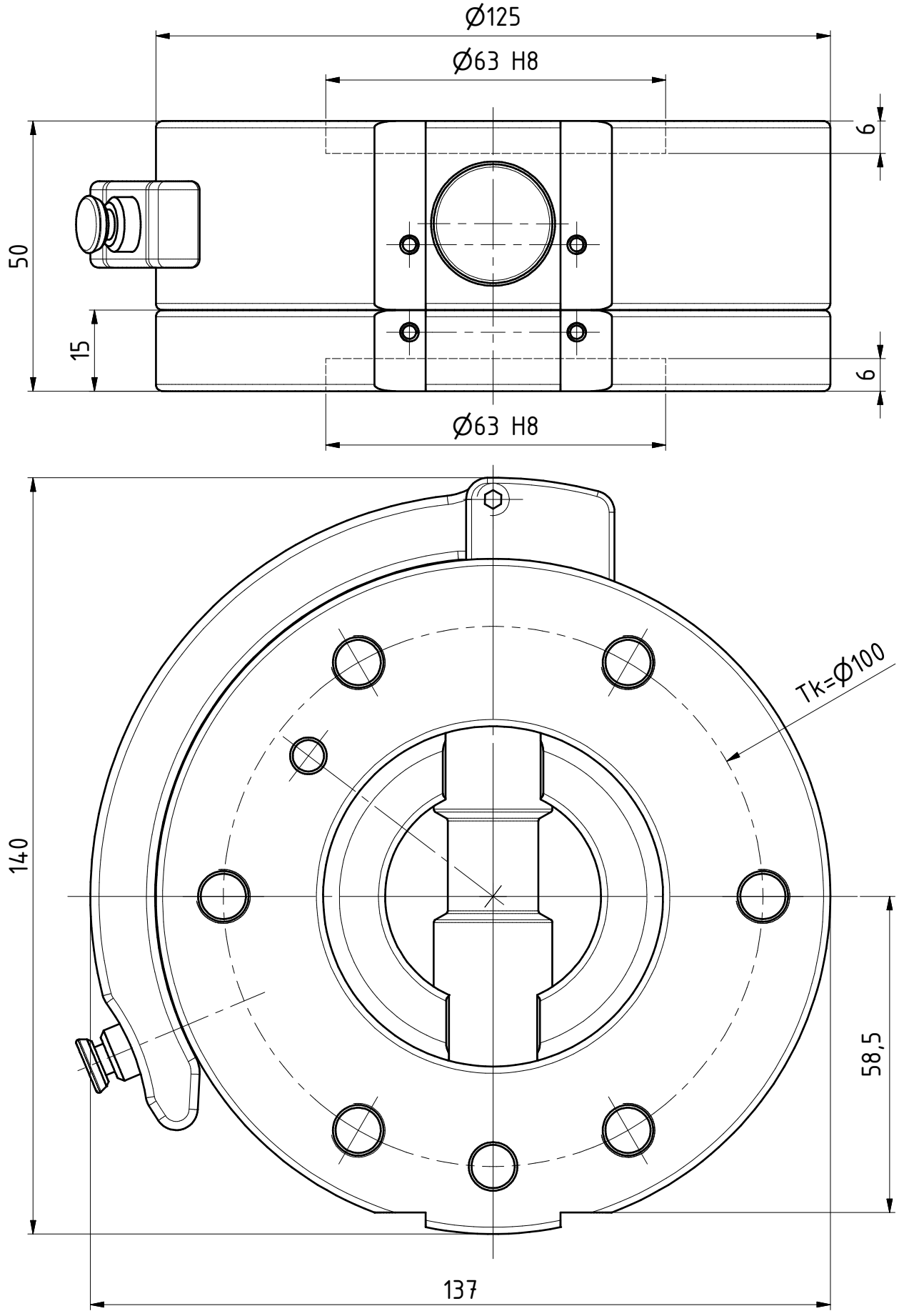

Datum 11.11.2016	Maßstab 1:1		GRIP GmbH Handhabungstechnik
Zeichnungsnummer G-SHW125-2ZE			

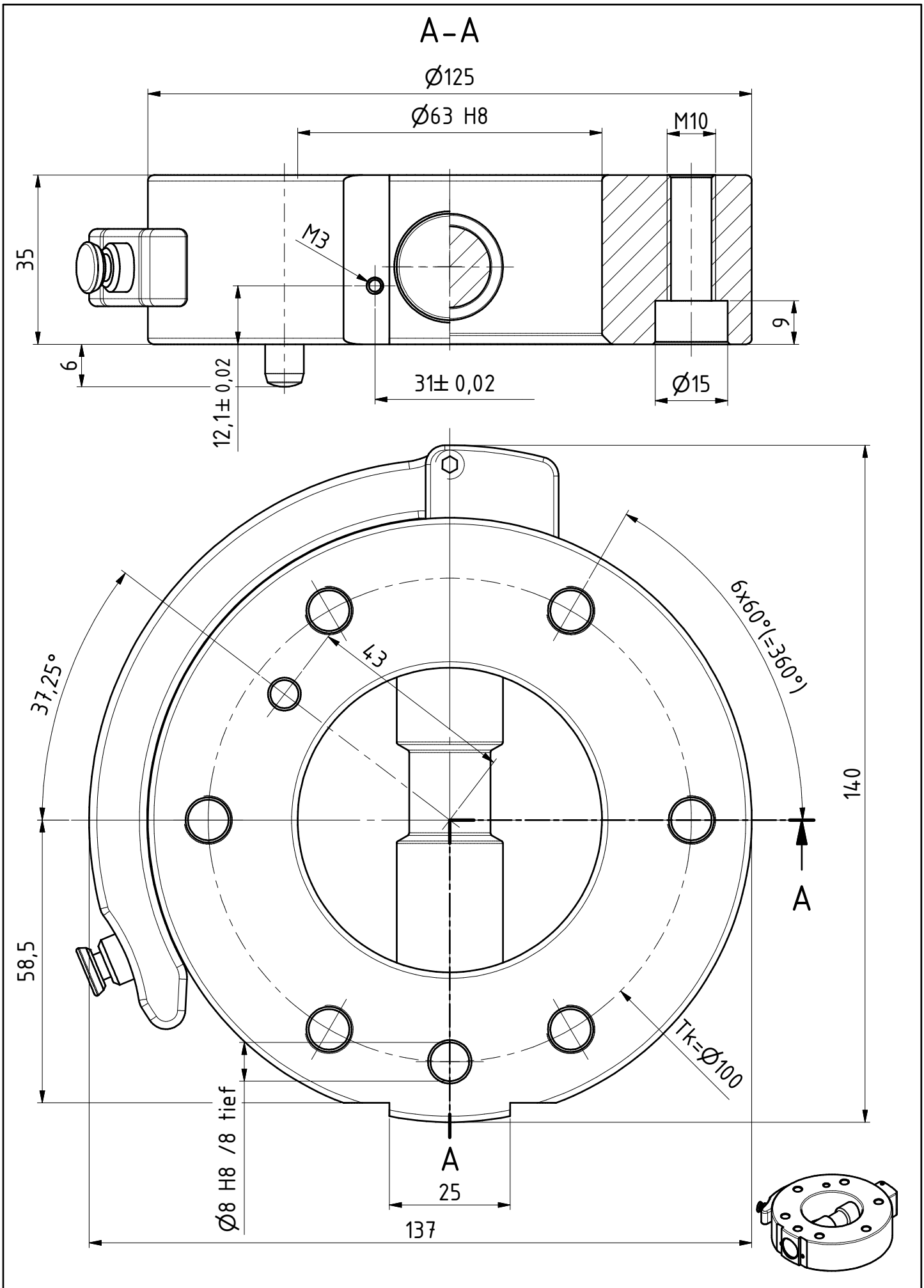

Datum 03.09.2021	Maßstab 1:1	
Zeichnungsnummer G-SHW125-20E		GRIP GmbH Handhabungstechnik

A–A

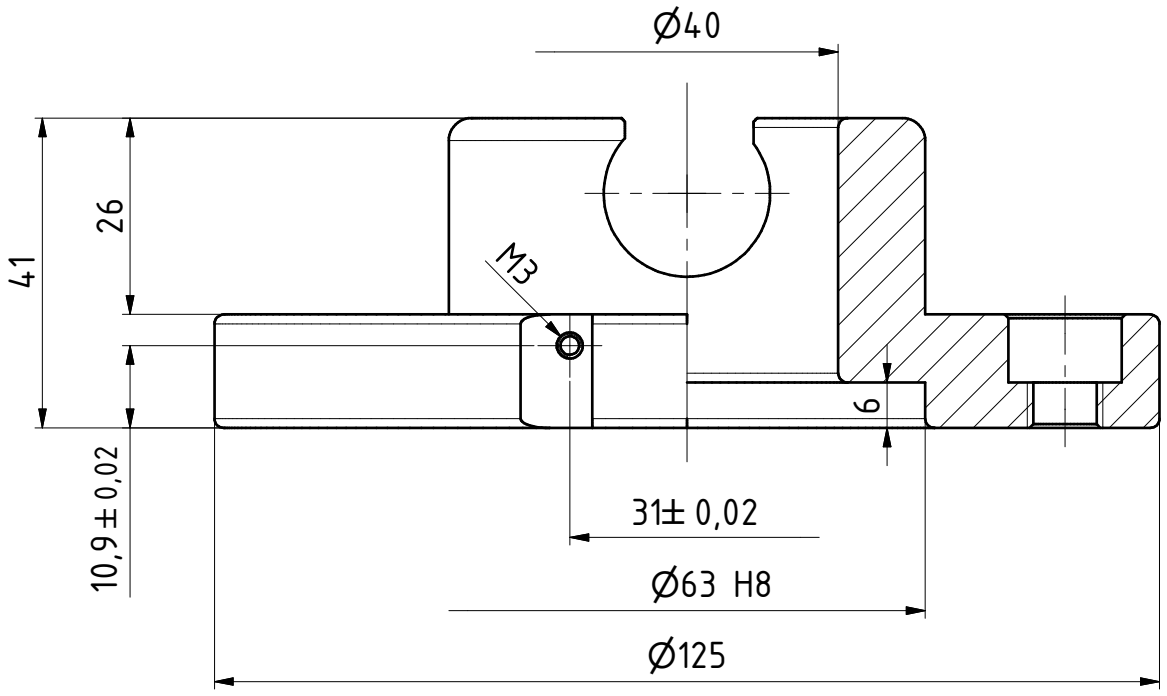

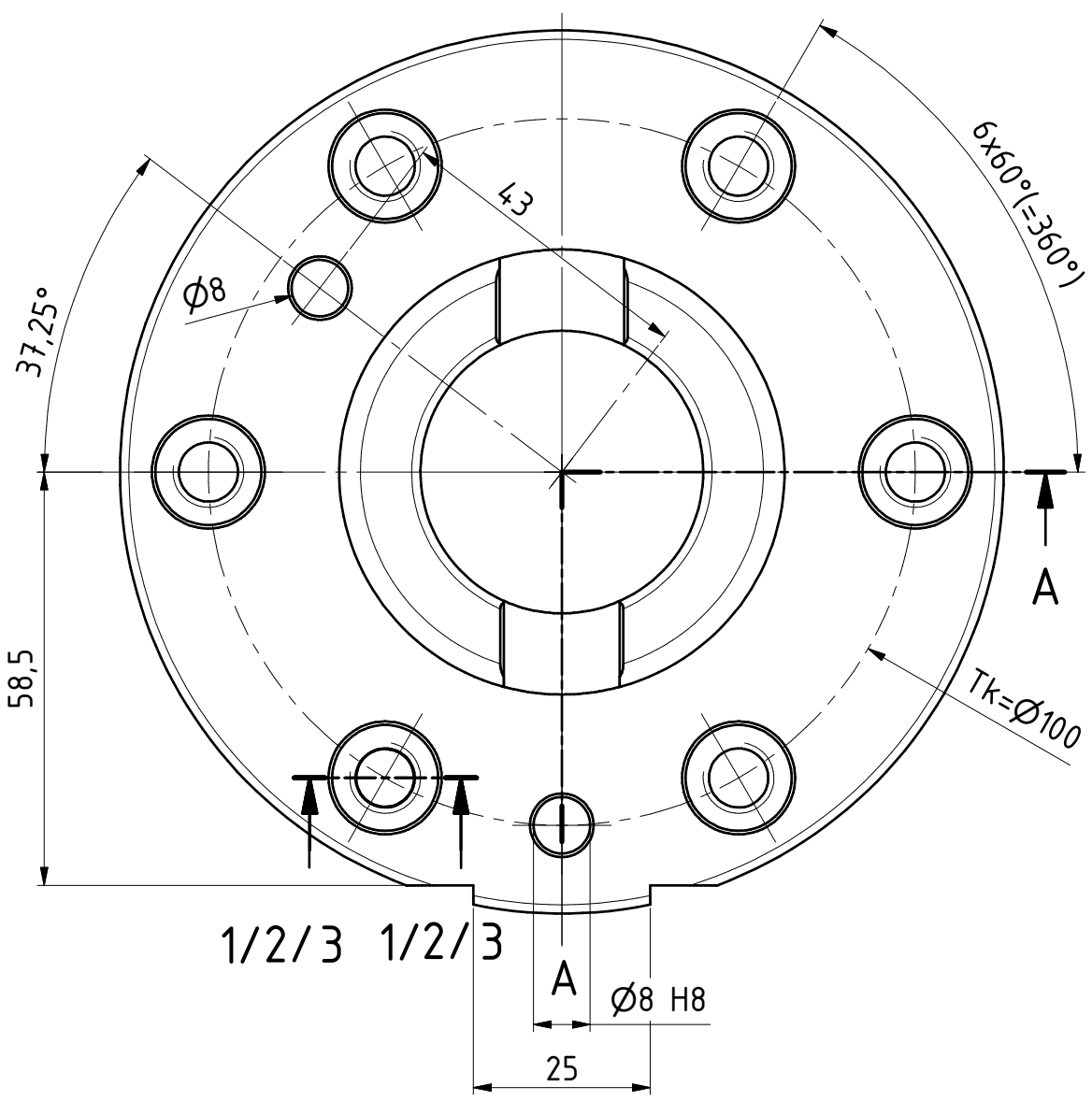

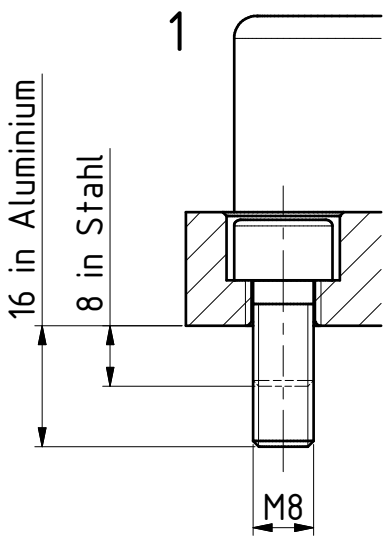

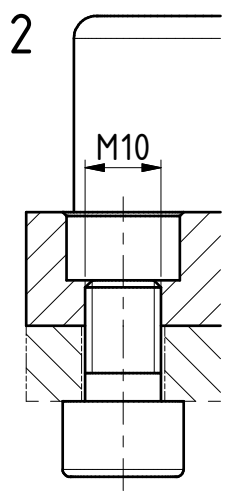

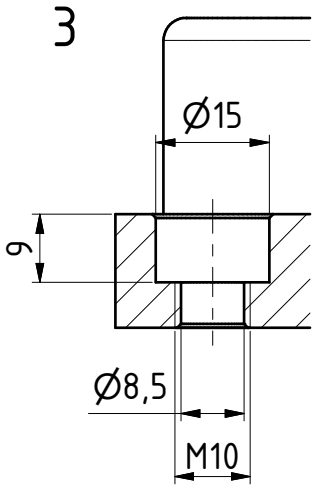

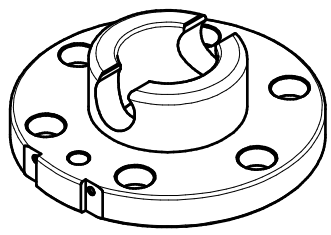

Datum 03.09.2021	Maßstab 1:1		
Zeichnungsnummer G-SHW125-2UE			GRIP GmbH Handhabungstechnik